DN 42 PS Фиксатор панелей в каркасах со стоппером с барашковым винтом М8 х 30 и клепальной гайкой.

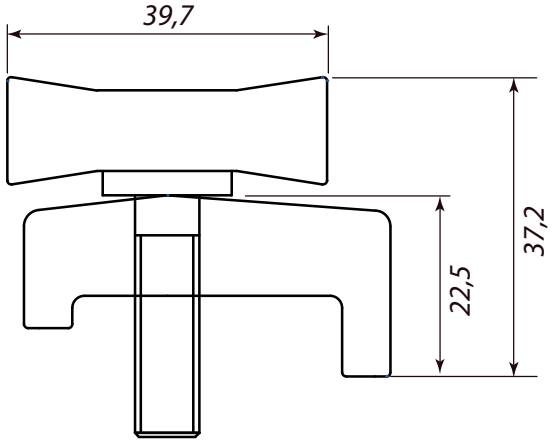

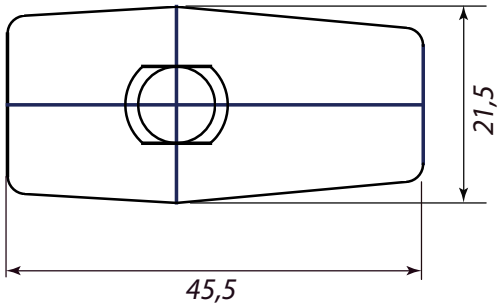

** Не подлежит обязательной сертификации и декларированию на территории ЕЭС.*

Артикул	Теор. масса 1комплект в кг			
DN42PSPRO	0,042			

Изм.	Лист	N докум.	Подп.	Дата
Разраб.				

Технический лист

Лист	Масштаб	Листов
1		1

DN 42 PS
Фиксатор панели

Материал:
PA6 + 30% G.F.
(нейлон) / оц. сталь

ИНЖЕНЕРНОЕ ОБОРУДОВАНИЕ И СИСТЕМЫ
общество с ограниченной ответственностью

Согласовано с заказчиком (Подп. и дата)

Подп. и дата | Инв. N дубл. | Взам. инв. N | Подп. и дата | Инв. Nподл.